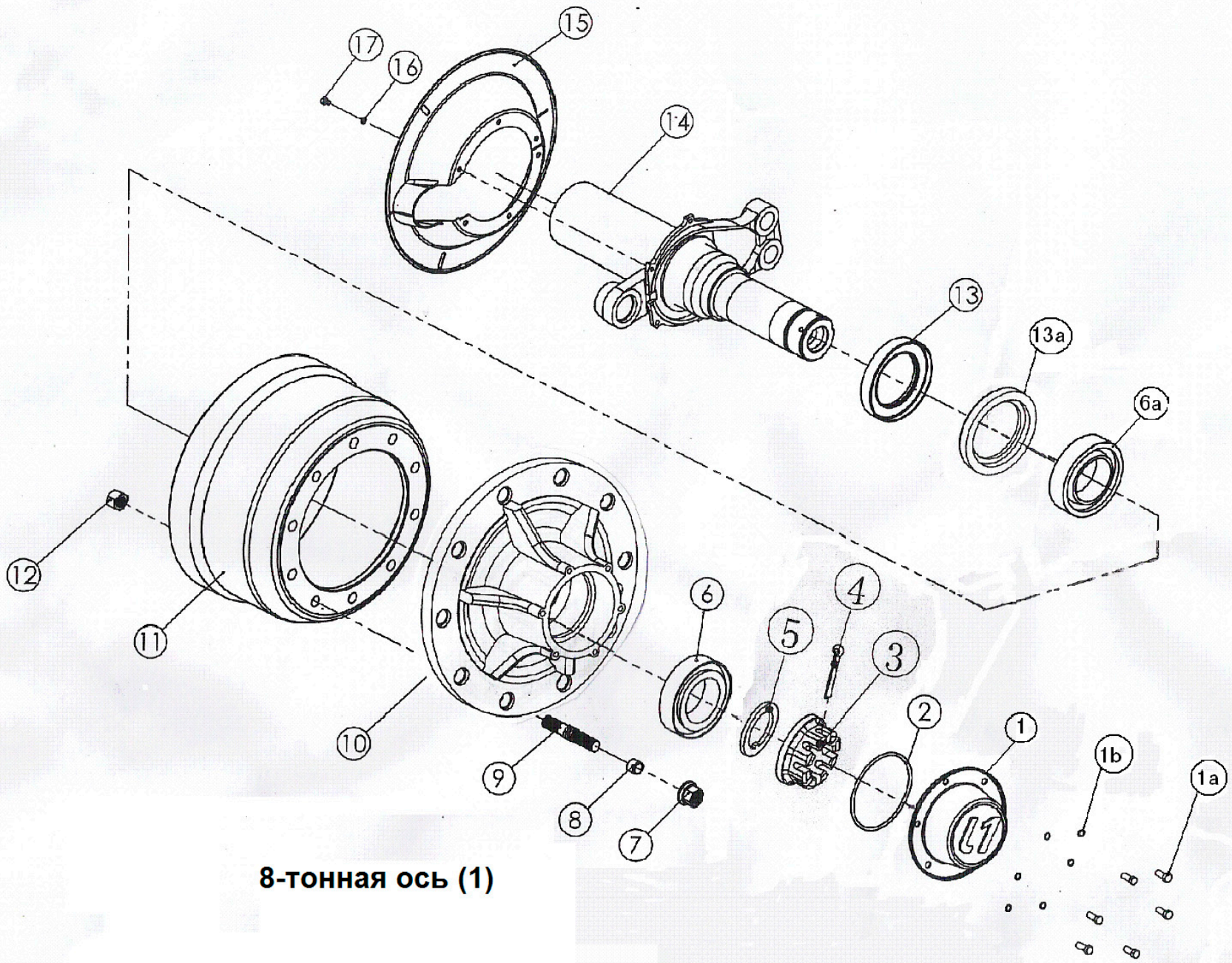

8-тонная ось (1)